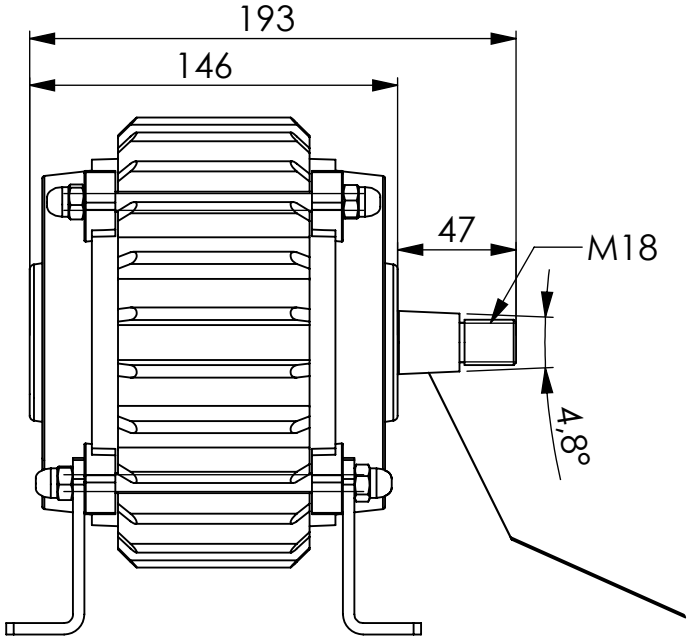

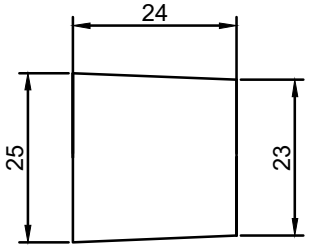

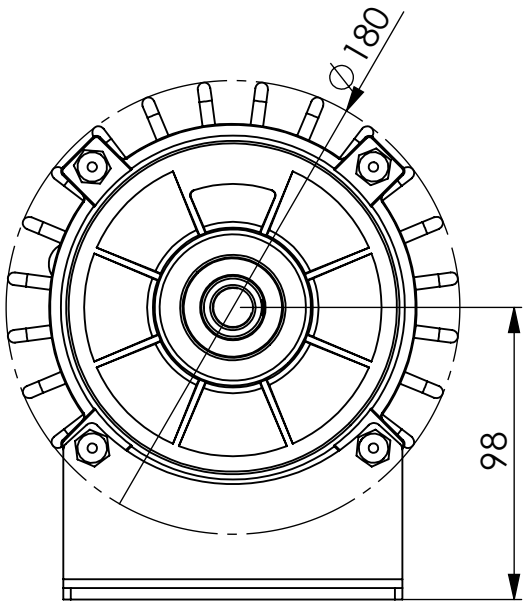

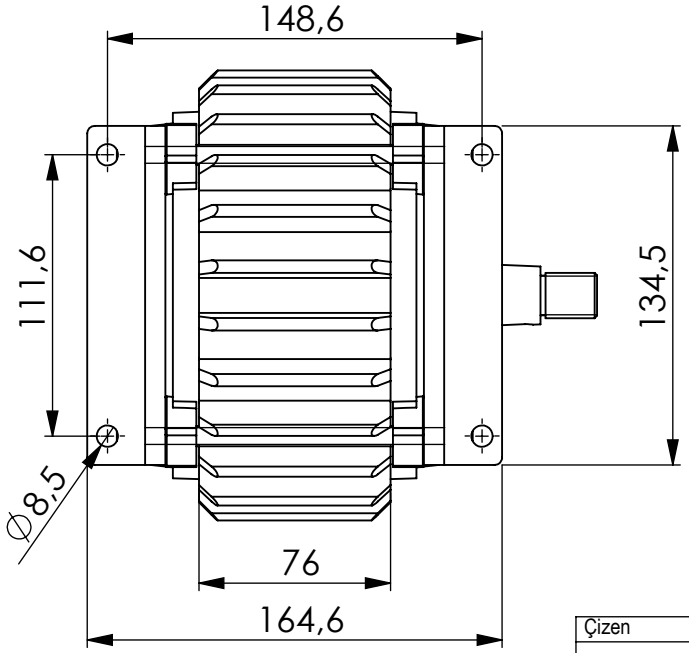

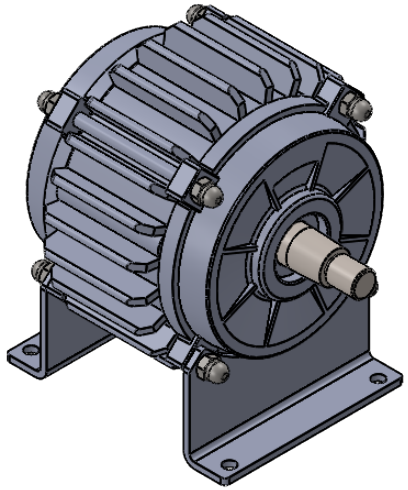

Not: Belirtilen ölçüler mm cinsindendir.

Çizen	Kontrol	Tarih	Ölçek	Sayfa	Malzeme	Tür
		6.12.2018	*1:1*	*A4*		

PARÇANIN ADI: ***800W AYAKLI ALTERNATÖR***

PARÇANIN KODU: ***800G***

İSTA BREEZE